2022

QX55

INFINITI

ИДЕЯ В ЦЕНТРЕ ВНИМАНИЯ

Верьте и воплощайте свои идеи. Покажите их миру. Забудьте о том, что скромность украшает. Заявите о себе эффектно с помощью абсолютно нового спорткупе INFINITI QX55. Этот автомобиль не позволит вашим идеям затеряться. Он – проекция вашей индивидуальности. И он так же прекрасен.

^ ЛИНИИ, СОЗДАЮЩИЕ СТИЛЬ
INFINITI QX55 смело выходит за рамки ожиданий и соединяет стили, кажущиеся несочетаемыми. Это вместительность и комфорт городского кроссовера с внешностью спорткупе.

^ КОЛЕСА
Разработанные специально для этой модели легкосплавные диски черного цвета с летними шинами Ран Флэт 255/45/20.

^ ИСКУССТВО В ДЕТАЛЯХ
Решетка радиатора INFINITI с двойной аркой, выразительные светодиодные фары с черными элементами окантовки противотуманных фар, темные колесные диски, черные накладки на зеркала и спойлер на крыше вместе с фонарями в виде клавиш пианино, состоящими из 45 отдельных светодиодов, делают автомобиль узнаваемым в потоке.

ЦВЕТА КУЗОВА[1]

КРЕМОВЫЙ (QAB)
ПЕРЛАМУТР

СЕРЫЙ (KAD)
МЕТАЛЛИК

СЕРЕБРИСТЫЙ (K23)
МЕТАЛЛИК

ДЫМЧАТЫЙ СЕРЫЙ (KBZ)
МЕТАЛЛИК

ДИНАМИЧНЫЙ КРАСНЫЙ (NBA)
СПЕЦИАЛЬНЫЙ МЕТАЛЛИК

СИНИЙ (BW5)
ПЕРЛАМУТР

ЧЕРНЫЙ (GAT)
МЕТАЛЛИК

ЧЕРНЫЙ (KH3)

[1] Уточнить доступность цветов можно на сайте www.infiniti.ru или в ближайшем дилерском центре INFINITI.

ЦВЕТА САЛОНА

ЧЕРНЫЙ

СЕРЫЙ С ЧЕРНЫМ

ОТДЕЛКА САЛОНА

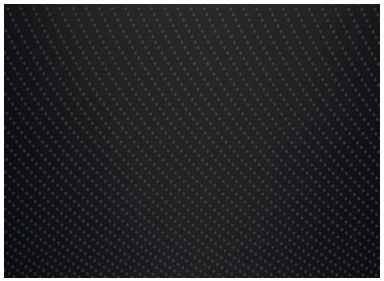

ВСТАВКИ ИЗ ТЕМНОГО АЛЮМИНИЯ

Мы сделали все возможное, чтобы цвета образцов, представленные в этой брошюре, максимально соответствовали реальной расцветке автомобилей. Тем не менее образцы могут немного отличаться из-за особенностей печати и типа освещения: дневного или искусственного. Чтобы посмотреть на реальные цвета автомобилей, пожалуйста, посетите ближайший дилерский центр INFINITI.

ПУТЕШЕСТВИЕ В МОМЕНТЕ

Стремясь за обтекаемыми линиями кузова, центральная консоль плавно переходит в подлокотник[1]. Далее - в сиденья, а сиденья - в износостойкую, но вместе с тем мягкую обивку из экокожи[2]. Вдоль обивки - контрастная прострочка. Сбалансированные цвета салона располагают к спокойствию и комфорту. Управляйте поездкой в окружении продуманного дизайна.

ДИЗАЙН СИДЕНИЙ
Сиденья, вдохновленные исследованиями NASA. Специальная форма снижает нагрузку на спину и бедра, а умная система настроек и климат-контроль помогут получить максимальное удовольствие от вождения.

ГАРМОНИЯ ЗВУКА И ПОКОЯ
Аудиосистема Bose® использует звук 15 динамиков[3] для генерации акустически противоположных звуковых волн, уменьшая нежелательный шум.

^ APPLE CARPLAY®[4] И ANDROID AUTO™[5]
Благодаря поддержке Apple CarPlay®[4] и Android Auto™[5] вы сможете сосредоточиться на движении, не отключаясь от виртуальной жизни. Пара касаний в настройках - и приложения отобразятся на дисплее автомобиля - поездка станет еще комфортнее.

^ ВАШ ПЕРСОНАЛЬНЫЙ КЛИМАТ
В зависимости от выбранной комплектации 3-зонный и 2-зонный климат-контроль автоматически поддерживает заданную температуру для различных зон салона. Система оборудована салонным фильтром и автоматической рециркуляцией воздуха.

^ МИНИМАЛИЗМ В ДЕЙСТВИИ
Аутентичный дизайн от остальных отличает изысканное сочетание формы и фунциональности. Логотип INFINITI на задней части автомобиля - это не только элегантная и узнаваемая подпись бренда, но одновременно и кнопка для открытия багажника.

[1] Подлокотники выполнены из экокожи во всех комплектациях. [2] В зависимости от комплектаций сиденья выполнены из эко- или натуральной кожи. Из натуральной кожи выполнены только лицевые поверхности сидений. [3] Указанные опции доступны не во всех комплектациях. Пожалуйста, посетите ближайший дилерский центр INFINITI. [4] Apple CarPlay® и Siri® являются товарными знаками Apple Inc. [5] Android Auto™ и Google Карты являются товарными знаками компании Google LLC.

ПОЧУВСТВУЙТЕ НЕВИДИМОЕ

Система контроля слепых зон[1] использует датчики, регистрирующие автомобили в слепых зонах. Сперва загорается предупреждающий сигнал на передних стойках. Если вы продолжаете приближаться к объекту, то раздается звуковой сигнал. Затем подключается система рулевого управления, направляя усилие на предотвращение столкновения.

НЕ ВЫБИВАЙТЕСЬ ИЗ ТРАФИКА

Выберите желаемую скорость, и **интеллектуальный круиз-контроль**[1] будет поддерживать ее, когда путь свободен. Если вы движетесь в плотном потоке, он автоматически снизит скорость вплоть до полной остановки.

НА ВЕРНОМ ПУТИ

Вы легко найдете дорогу, где бы ни оказались – на оживленной улице или в незнакомом месте. Встроенная навигационная система[2], Android Auto™[2] или Apple CarPlay®[2] не дадут заблудиться: до начала поездки выберите любую интересующую вас точку назначения и погрузитесь в путешествие.

СЛЕДУЙТЕ СВОИМ КУРСОМ

Система предупреждения и предотвращения съезда с полосы движения[1] постоянно отслеживает дорожную разметку и подает сигнал, если автомобиль отклоняется в сторону. Если вы продолжите неконтролируемый съезд, система вернет машину обратно.

^ УВИДЕТЬ ВСЕ

Система кругового обзора[1] с функцией распознавания движущихся объектов позволяет вам уверенно маневрировать на ограниченном пространстве парковки. На центральном дисплее вы видите автомобиль и окружающие объекты с верхней точки.

^ ДВИГАТЕЛЬ VC-TURBO

Первый в мире двигатель с переменной степенью сжатия. Технологический прорыв среди двигателей внутреннего сгорания. VC-Turbo непрерывно изменяет степень сжатия, чтобы найти баланс между мощностью и расходом топлива. Мощность и эффективность – теперь вам доступно все и сразу.

БЕЗУКОРИЗНЕННАЯ УПРАВЛЯЕМОСТЬ

Облегченная высокопрочная конструкция кузова и усиленная подвеска вместе обеспечивают отличную устойчивость на дороге и контролируемую плавность хода. INFINITI QX55 четко улавливает и быстро реагирует на движения руля при этом минимизирует уровень вибрации или толчков, что позволяет вам с комфортом проезжать неровности дороги.

ПОЛНЫЙ ПРИВОД

Интеллектуальная система полного привода перераспределяет крутящий момент на заднем мосту в диапазоне от 0 до 50%, что позволяет сохранять управляемость в различных дорожных ситуациях.

ВОЖДЕНИЕ В УДОВОЛЬСТВИЕ

Ощутите драйв маневров и поворотов. Чувствительная к скорости автомобиля рулевая система на низкой скорости усиливает руление, а на высокой – посылает меньшее усилие в руль. Это позволяет почувствовать невероятную свободу и в то же время постоянный контроль над дорогой.

СИСТЕМА ВЫБОРА РЕЖИМОВ ВОЖДЕНИЯ

Она позволяет установить уникальное сочетание настроек двигателя, подвески и рулевого управления. На центральной консоли водитель может выбрать один из четырех доступных режимов (Стандарт, Спорт, Эко и Персональный).

[1] Указанные опции доступны не во всех комплектациях. Пожалуйста, посетите ближайший дилерский центр INFINITI. Системы активной безопасности INFINITI являются вспомогательными системами и не предотвращают аварии и столкновения с другими автомобилями, в том числе из-за небрежности или применения опасных приемов вождения; они также не могут обнаружить каждый объект или автомобиль, находящийся поблизости; за безопасность движения всегда отвечает водитель.
[2] Указанные опции доступны не во всех комплектациях. Пожалуйста, посетите ближайший дилерский центр INFINITI. Android Auto™ и Google Карты являются товарными знаками компании Google LLC. Apple CarPlay® и Siri® являются товарными знаками Apple Inc.

КНОПКА ОТКРЫТИЯ БАГАЖНИКА
И КАМЕРА ЗАДНЕГО ВИДА,
ИНТЕГРИРОВАННЫЕ В ЛОГОТИП
ЗАДНИЕ ФОНАРИ,
СОСТОЯЩИЕ ИЗ 45 СВЕТОДИОДОВ

ЯРКИЕ СВЕТОДИОДНЫЕ ФАРЫ
760 ЛЮМЕН С АВТОРЕГУЛИРОВКОЙ
УДАЛЕННЫЙ ЗАПУСК ДВИГАТЕЛЯ (ОПЦИЯ)

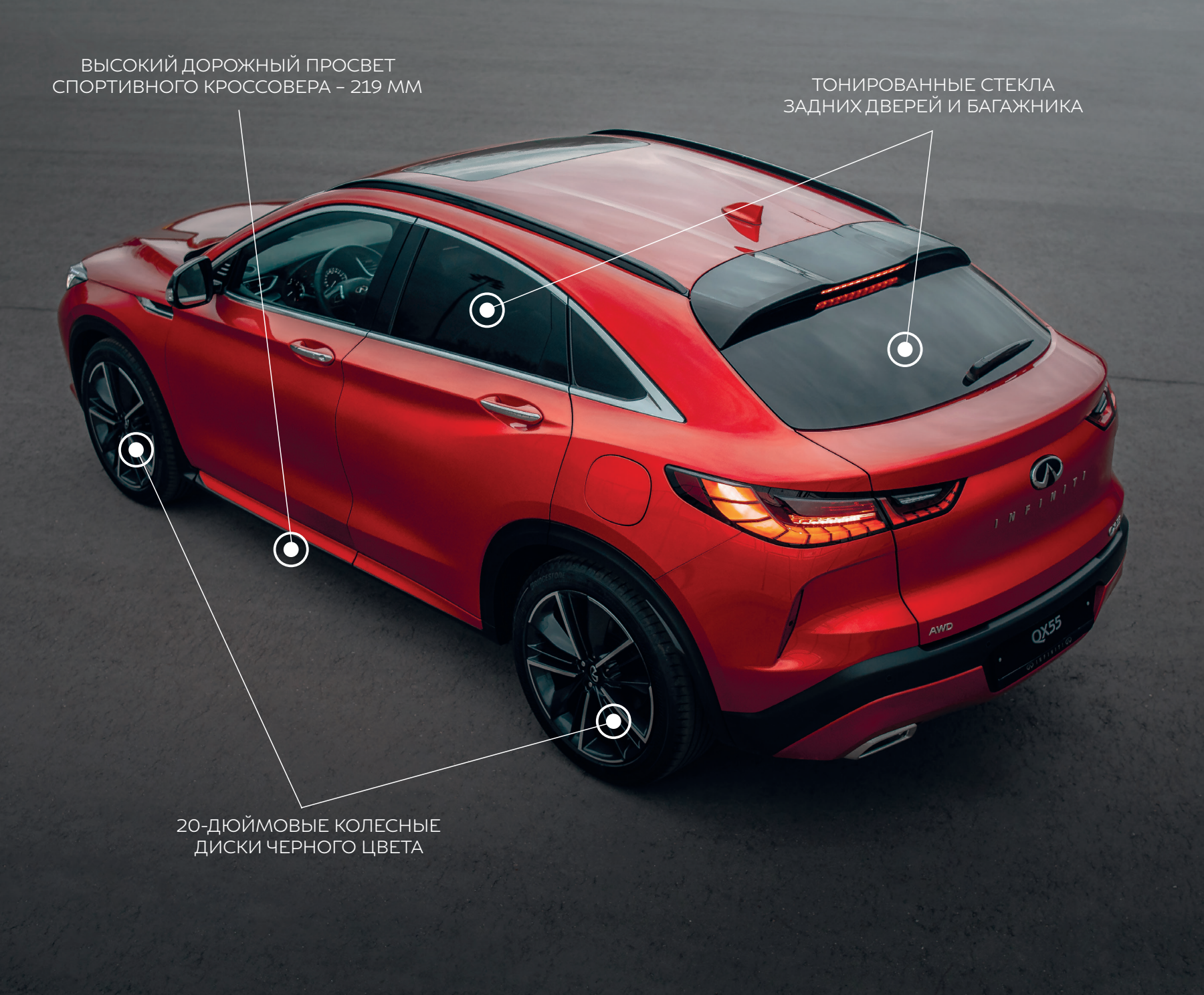
ВЫСОКИЙ ДОРОЖНЫЙ ПРОСВЕТ
СПОРТИВНОГО КРОССОВЕРА – 219 ММ
ТОНИРОВАННЫЕ СТЕКЛА
ЗАДНИХ ДВЕРЕЙ И БАГАЖНИКА
20-ДЮЙМОВЫЕ КОЛЕСНЫЕ
ДИСКИ ЧЕРНОГО ЦВЕТА
INFINITI
AWD
QX55

ДВЕРЬ БАГАЖНИКА С ЭЛЕКТРОПРИВОДОМ –
ЗАКРЫТИЕ И БЛОКИРОВКА АВТОМОБИЛЯ ОДНИМ НАЖАТИЕМ
AWD
QX55
ОБЪЕМ БАГАЖНИКА – 555 Л
КУЗОВ ИЗ ЛЕГКОЙ ВЫСОКОПРОЧНОЙ СТАЛИ, ВЫДЕРЖИВАЮЩЕЙ
МЕХАНИЧЕСКОЕ НАПРЯЖЕНИЕ ДО 980 МПА

ДВА ЦВЕТНЫХ СЕНСОРНЫХ ДИСПЛЕЯ 7 И 8 ДЮЙМОВ
АВТОМАТИЧЕСКАЯ БЕССТУПЕНЧАТАЯ ТРАНСМИССИЯ С ЭЛЕКТРОННОЙ СИСТЕМОЙ УПРАВЛЕНИЯ
ВЫБОР ИЗ 4 РЕЖИМОВ ВОЖДЕНИЯ: СТАНДАРТ, ЭКО, СПОРТ, ПЕРСОНАЛЬНЫЙ
START ENGINE STOP
R
N
D/N
P

ЧЕРНАЯ ОТДЕЛКА ПОТОЛКА
ЭРГОНОМИЧНАЯ ФОРМА СИДЕНИЙ С ПОДДЕРЖКОЙ ПОЗВОНОЧНИКА
И РЕГУЛИРУЕМЫМ УГЛОМ НАКЛОНА СПИНКИ
ПРОСТРАНСТВО ДЛЯ НОГ ОТ 370 ДО 801 ММ
В ЗАВИСИМОСТИ ОТ НАСТРОЕК СИДЕНИЙ

КОМПЛЕКТАЦИИ И ПАКЕТЫ ОПЦИЙ

QX55 LUXE[1]

ТЕХНИКА
- Бензиновый двигатель 2.0L VC-Turbo с изменяемыми фазами газораспределения и турбонаддувом, мощность 249 л. с.
- Интеллектуальная система полного привода
- Вариатор с режимом ручного переключения
- Электронное управление трансмиссией с подрулевыми переключателями передач
- Электромеханический стояночный тормоз
- Система активного усиления звука двигателя

БЕЗОПАСНОСТЬ
- Антиблокировочная тормозная система
- Электронная система распределения тормозных усилий
- Система динамической стабилизации автомобиля
- Система помощи при старте на подъеме
- Система помощи при экстренном торможении
- Противобуксовочная система
- Камера заднего вида
- Передние и задние датчики парковки
- Система контроля давления в шинах с индикацией давления в каждом колесе
- Круиз-контроль с ограничителем скорости
- Система безопасности автомобиля с иммобилайзером, сигнализацией и датчиком объема
- 8 подушек безопасности (двойная фрональная подушка для водителя, фронтальная для переднего пассажира, подушки для защиты коленей, передние боковые подушки и шторки безопасности)
- 3-точечные ремни безопасности с регулировкой верхней точки крепления по высоте, ограничителем нагрузки и преднатяжителем
- Напоминание для передних и задних ремней безопасности
- Система креплений для детского сиденья ISOFIX
- ЭРА-ГЛОНАСС - система обеспечения оперативного оказания помощи пассажирам и водителю в случае ДТП

КОНТРОЛЬНЫЕ ПРИБОРЫ И ОРГАНЫ УПРАВЛЕНИЯ
- Маршрутный компьютер и многофункциональный дисплей 7 дюймов
- Два цветных сенсорных дисплея высокого разрешения на центральной консоли, 8 и 7 дюймов
- Система выбора режимов вождения
- Мультифункциональное рулевое колесо с отделкой из натуральной кожи, кнопками переключения функций и механическими регулировками рулевой колонки
- Электроусилитель руля
- Система бесконтактного открытия передних дверей
- Бесключевой запуск двигателя
- Солнцезащитные козырьки с зеркалом, подсветкой, держателем для карт, удлинителем
- Мультимедийная система INFINITI InTouch™ нового поколения (с поддержкой Android Auto™ и Apple CarPlay®[2])
- Система Bluetooth + 4 USB разъема

ОБЗОР
- Стекла с зеленоватым затемнением
- Обогрев ветрового стекла в зоне щеток
- Обогрев заднего стекла с таймером
- Боковые зеркала в цвет кузова с электроприводом регулировок, обогревом и автоматическим складыванием
- Внутрисалонное зеркало заднего вида с механической регулировкой затемнения
- Светодиодные фары и дневные ходовые огни с авторегулировкой (LED)
- Светодиодные задние фонари (LED)
- Задние противотуманные фонари
- Омыватели фар
- Стеклоочистители с прерывистым режимом работы, зависящим от скорости движения
- Стеклоочистители заднего стекла с прерывистым режимом работы

ЭКСТЕРЬЕР
- Рейлинги на крыше
- Двойные выхлопные трубы
- Задний и передний бампер в цвет кузова
- Дверь багажника с электроприводом
- Капот с газовыми амортизаторами
- Накладки на зеркала черного цвета

ИНТЕРЬЕР
- Активная система шумоподавления
- Розетки 12 В x 3
- Вместительное отделение для хранения вещей в центральной консоли
- Шторка багажника
- 4 подстаканника (для первого ряда x 2, для второго ряда x 2)
- Сетка для хранения вещей в багажнике
- Накладки на пороги
- Интеллектуальный чип-ключ
- Двухзонный автоматический климат-контроль
- Приветственное освещение (светодиодная подсветка салона)
- Подсветка багажного отделения

СИДЕНЬЯ
- Электрорегулировки сиденья водителя в 10 направлениях, переднего пассажира в 8 направлениях
- Отделка сидений экокожей
- Сиденья второго ряда с центральным подлокотником, складываемые в пропорции 60:40, сдвижные
- Подогрев передних сидений
- Активные подголовники: 2 передних, 3 задних

АУДИО
- AM/FM-аудиосистема с CD-плеером и 6 динамиками
- Антенна «акулий плавник» с поддержкой радиодиапазонов AM/FM

КОЛЕСА И ДИСКИ
- Легкосплавные диски 20", летние шины размерности 255/45

QX55 ESSENTIAL[3]

Дополнительно к стандартному оборудованию QX55 2.0 LUXE[1]:

БЕЗОПАСНОСТЬ
- Датчик дождя
- Система кругового обзора
- Система обнаружения приближающихся объектов

КОМФОРТ
- Дистанционный запуск двигателя
- Трехзонный автоматический климат-контроль
- Интерактивная навигационная система INFINITI
- Рулевая колонка с электроприводом регулировок и памятью настроек положения
- Боковые зеркала с электроприводом регулировки и складывания, обогревом и памятью настроек
- Рулевое колесо с обогревом

СИДЕНЬЯ
- Передние сиденья с памятью настроек положения
- Отделка сидений натуральной кожей[4]

АУДИО
- Аудиосистема Bose® с 15 динамиками

+ Пакет опций: 1 2

ПАКЕТЫ ОПЦИЙ

1 PROASSIST[5]

- Система адаптивного освещения дороги
- Проекционный дисплей на лобовом стекле
- Интеллектуальная система управления дальним светом
- Интеллектуальный круиз-контроль с управлением на руле

Системы активной безопасности INFINITI[6]:

- Система поддержания дистанции до впереди идущего автомобиля
- Предупреждение о нахождении объекта в "слепой зоне"
- Предупреждение о возможном столкновении при движении задним ходом
- Система предупреждения о выходе из полосы движения
- Система предупреждения о возможном столкновении спереди
- Интеллектуальная система помощи при экстренном торможении с функцией распознавания пешеходов

2 PROACTIVE[7]

- Включает опции пакета PROASSIST[5]
- Адаптивная электронная система рулевого управления управления
- Предотвращение наезда на препятствие при движении задним ходом
- Предотвращение выхода из полосы движения
- Предотвращение столкновений в "слепой зоне"

[1] ЛЮКС. [2] Android Auto™ и Google Карты являются товарными знаками компании Google LLC. Apple CarPlay® и Siri® являются товарными знаками Apple Inc. [3] ЭССЕНШЛ. [4] Сидения в зависимости от комплектаций выполнены из эко- или натуральной кожи. Из натуральной кожи выполнены только лицевые поверхности сидений. [5] ПРОАССИСТ. [6] Системы активной безопасности INFINITI являются вспомогательными системами и не предотвращают аварии и столкновения с другими автомобилями, в том числе из-за небрежности или применения опасных приемов вождения; они также не могут обнаружить каждый объект или автомобиль, находящийся поблизости; за безопасность движения всегда отвечает водитель. [7] ПРОЭКТИВ.

ТЕХНИЧЕСКИЕ ХАРАКТЕРИСТИКИ

ДВИГАТЕЛЬ		
Тип двигателя		Бензиновый
Цилиндры		VC-Turbo, 4
Объем, см^3		1970~1997
Степень сжатия :1		8.0~14.0
Газораспределительный механизм		16 клапанов (DIG + MPI) DOHC
Мощность, кВ (лс) @ об/мин		183 (249) @ 5600
Крутящий момент, Нм @ об/мин		380 @ [4400]
Трансмиссия		Гидромеханическая
Привод		Интеллектуальный полный привод (AWD)
CO_2		EURO6 (Россия)
ХОДОВАЯ ЧАСТЬ		
ПОДВЕСКА	Спереди	Независимая, пружинная, типа McPherson™, со стабилизатором поперечной устойчивости
	Сзади	Независимая, пружинная, многорычажная, с гидравлическими телескопическими амортизаторами, со стабилизатором поперечной устойчивости
ТОРМОЗА	Спереди	Дисковые вентилируемые
	Размер, мм	330x34
	Сзади	Дисковые вентилируемые
	Размер, мм	308x16
КОЛЕСА	Шины	BRIDGESTONE ALENZA 001, Ран Флэт
	Размер	255/45/20
ДИНАМИКА		
Макс. скорость, км/ч		220
Разгон 0–100 км/ч		7,3
РАСХОД ТОПЛИВА, л/100 км	Город	10,7
	Трасса	7,6
	Комбинированный	8,7
ВМЕСТИМОСТЬ И ВЕСОВЫЕ ПОКАЗАТЕЛИ		
Вместимость, чел.		5
Снаряженная масса версии LUXE[1] / ESSENTIAL[2] , кг		1854 / 1871
Объем багажника, л		555
Емкость топливного бака, л		60

ГАБАРИТЫ	
Длина, мм	4732
Ширина, мм	1903
Высота, мм	1622
Колесная база, мм	2800
Ширина передней колеи, мм	1625 (20”)
Ширина задней колеи, мм	1620 (20”)
Диаметр разворота, м	11,2

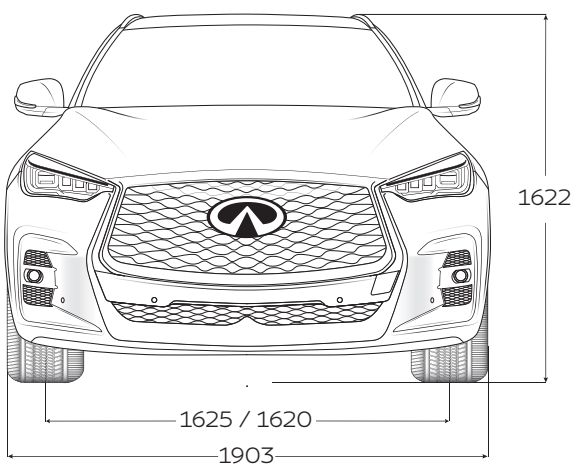

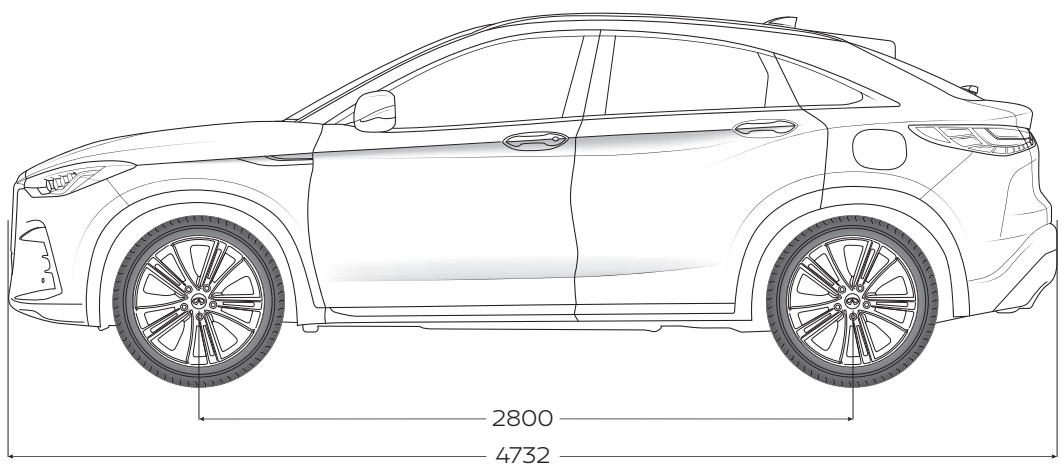

[1] ЛЮКС. [2] ЭССЕНШЛ.

Мы похожи на вас. Мы не боимся выйти за пределы зоны комфорта. Нам недостаточно совершенствовать машины, мы стремимся к большему – создавать автомобили, открывающие перед человеком новые возможности. Мы разрабатываем технологии, которые обостряют ваши чувства, и поразительный дизайн, пробуждающий эмоции. Мы делаем автомобили, за рулем которых вы ощущаете жизнь во всей полноте.

ОСТАВАЙТЕСЬ НА СВЯЗИ

ПОСЕТИТЕ НАШ САЙТ И ВЫБЕРИТЕ СВОЙ INFINITI

www.infiniti.ru

БУДЬТЕ В КУРСЕ НОВОСТЕЙ INFINITI.
ПРИСОЕДИНЯЙТЕСЬ К СОЦИАЛЬНЫМ СЕТЯМ

Facebook.com/InfinitiRussia Instagram.com/infiniti_russia vk.com/infinitirussia

НАШ ОНЛАЙН-ШОУРУМ INFINITI ОТКРЫТ ДЛЯ ВАС В ЛЮБОЕ ВРЕМЯ.
РАСПОЛАГАЙТЕСЬ УДОБНЕЕ И ЗНАКОМЬТЕСЬ С НАШИМИ АВТОМОБИЛЯМИ:

www.infiniti-online.ru

Служба клиентской поддержки INFINITI
8 800 200 70 77 – для звонков из России
+7 495 587 99 99 – для звонков из-за рубежа

Данная брошюра предназначена только для рекламных целей. Фотографии в брошюре сделаны с прототипов автомобилей, представленных на выставках. В соответствии с политикой компании и ввиду постоянных улучшений конструкции автомобилей ООО «Ниссан Мэнуфэкчуринг РУС» оставляет за собой право без предварительного уведомления изменять спецификации, описанные в данной брошюре. Некоторое оборудование и комплектации могут отличаться в зависимости от рынка сбыта. В случае любых изменений дилеры ООО «Ниссан Мэнуфэкчуринг РУС» будут дополнительно проинформированы в минимальные сроки. Оттенки цветов, использованные в данной брошюре, из-за особенностей полиграфии могут немного отличаться от реальных оттенков цветов. Все права защищены. Воспроизведение части или целой брошюры без письменного разрешения ООО «Ниссан Мэнуфэкчуринг РУС» запрещено. Товар сертифицирован.